FINISHTEKENING

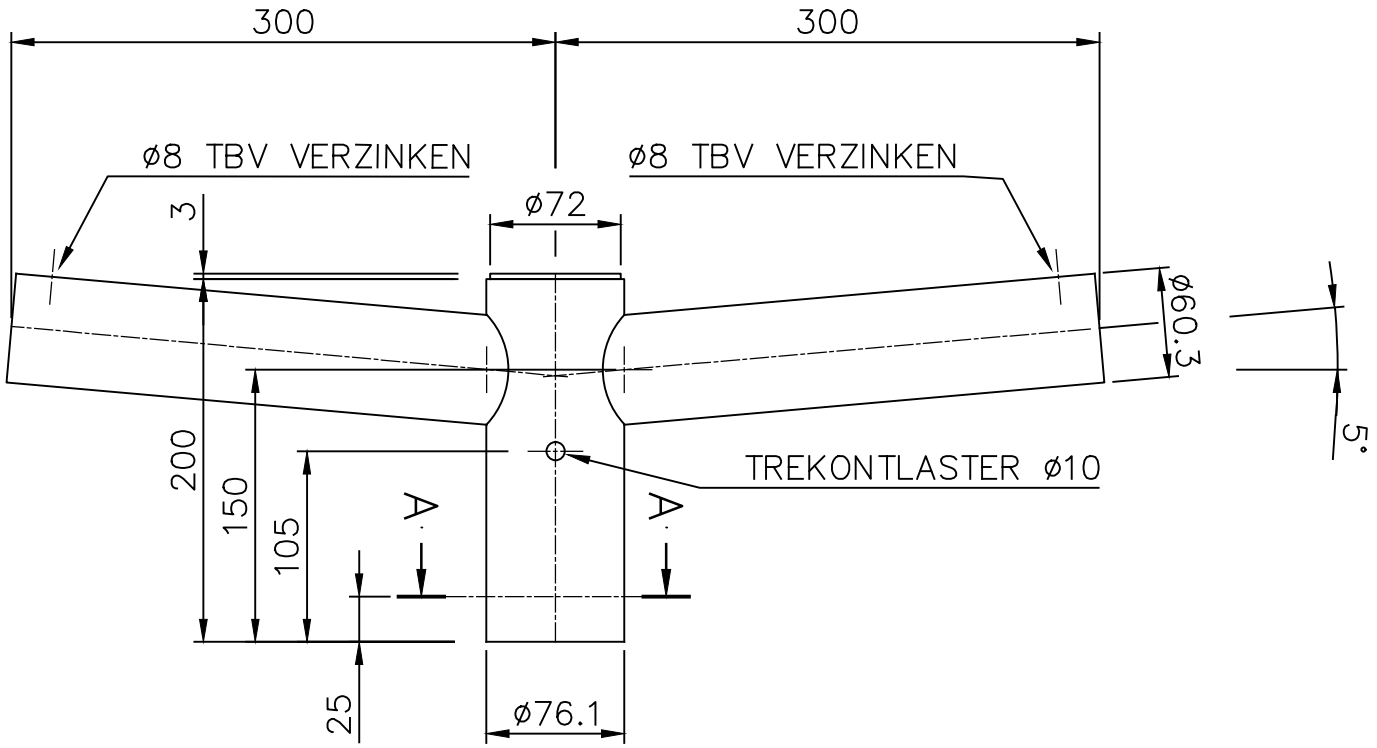

Doorsnede A–A.

schaal 1:2

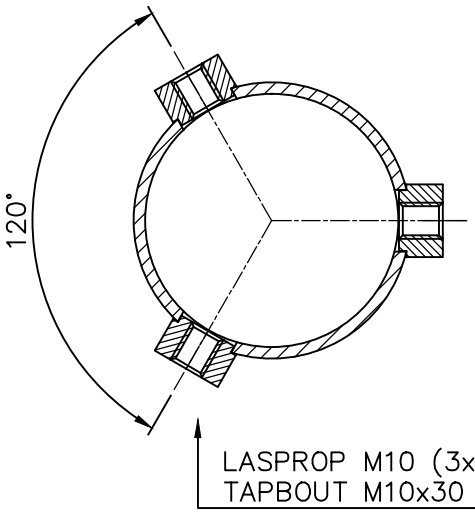

OPPERVLAKTE BEHANDELING:

- THERMISCH VERZINKT VLGS. EN ISO 1461.
- POEDERCOATEN RAL . . . . MET EEN MINIMALE DROGE LAAGDIKTE VAN 80 µm.

C	–	–	–
B	–	–	–
A	–	–	–
Wijz.	Omschrijving	Datum:	Par:

Deze tekening is eigendom van PMF Machinefabriek Bergum B.V. en mag zonder haar toestemming niet worden gebruikt, gekopieerd en/of aan derden ter beschikking worden gesteld. Auteursrechten voorbehouden volgens de wet.

Amerikaanse Projectie:

Bijz.: –

Schaal:	1:8	Datum:
Getek.:	PW	~~13~~–05–2009
–	–	
–	–	

P.M.F. Machinefabriek Veendam B.V.
POSTBUS 290
NL–9640 AG VEENDAM
Tel. (+31) 598–613290
Fax. (+31) 598–621089

BENAMING

~~D~~UBBELE UITHOUDER–2x300–5°–
~~T~~OP MAST Ø60

ARTIKEL NR: 3441–18–P0

TEKENING NR: A4–3441V

WIJZ –